СХЕМА D - ПОДКЛЮЧЕНИЕ ПИТАНИЯ КОМПЬЮТЕРА PCCAR ОТ СТАНДАРТНОГО БЛОКА ПИТАНИЯ ATX

Схема переходника питания компьютера PCCar от стандартного БП ATX **VER 2.1**

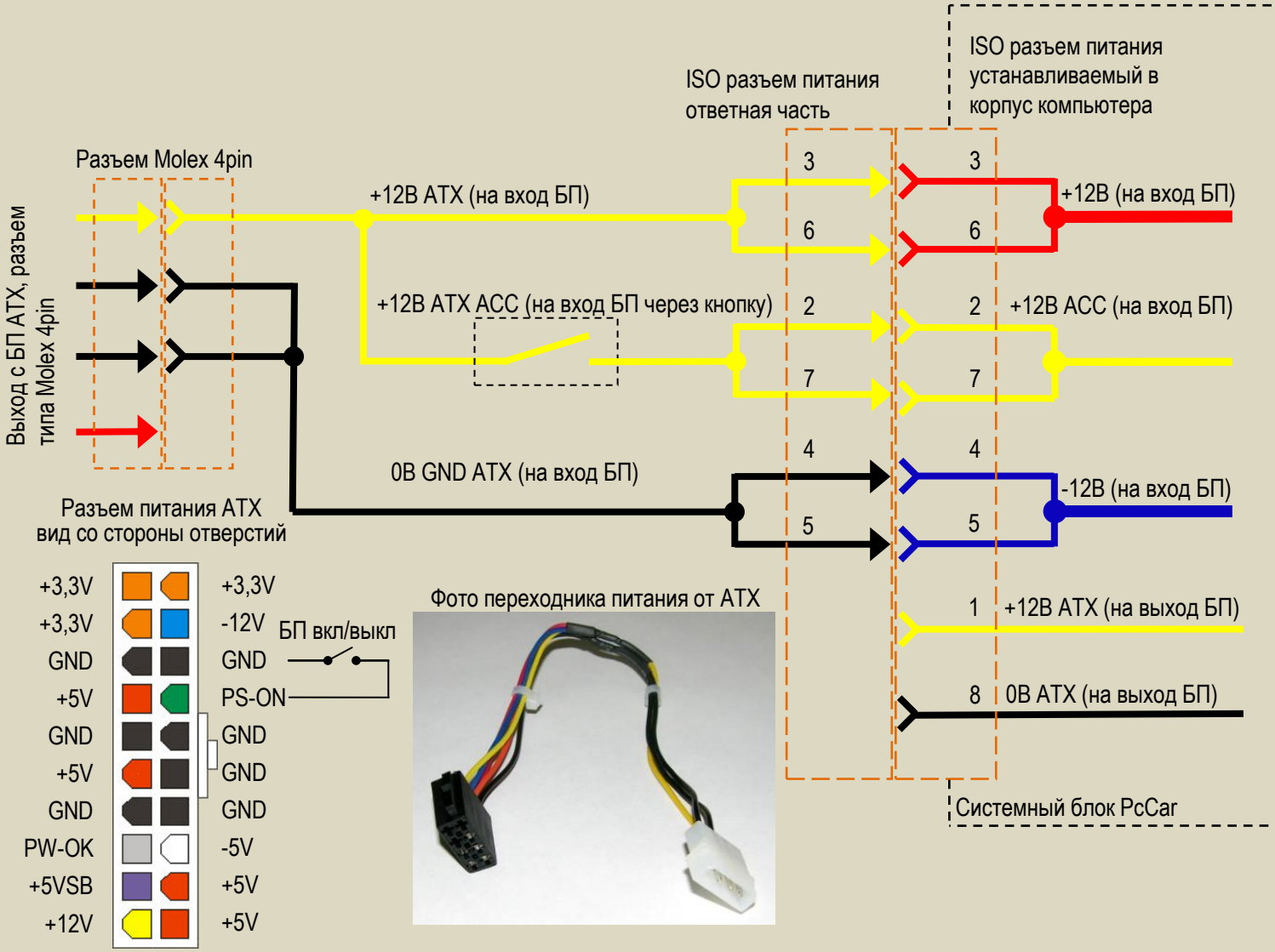

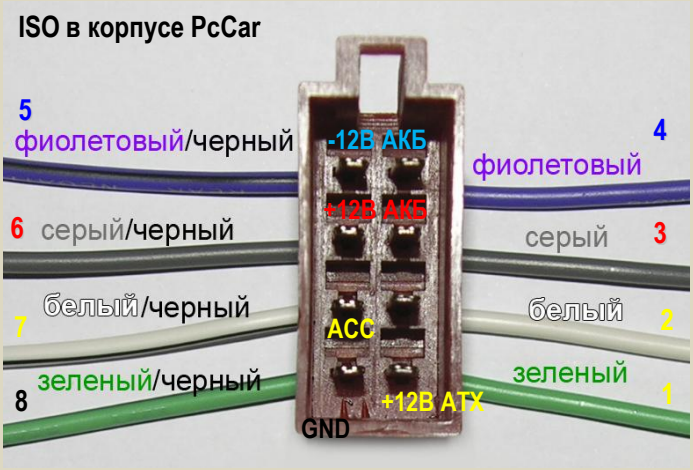

ATX VER 2.1 © 2012 www.incarmedia.ru Все права защищены.